なぎなた競技組合せ表
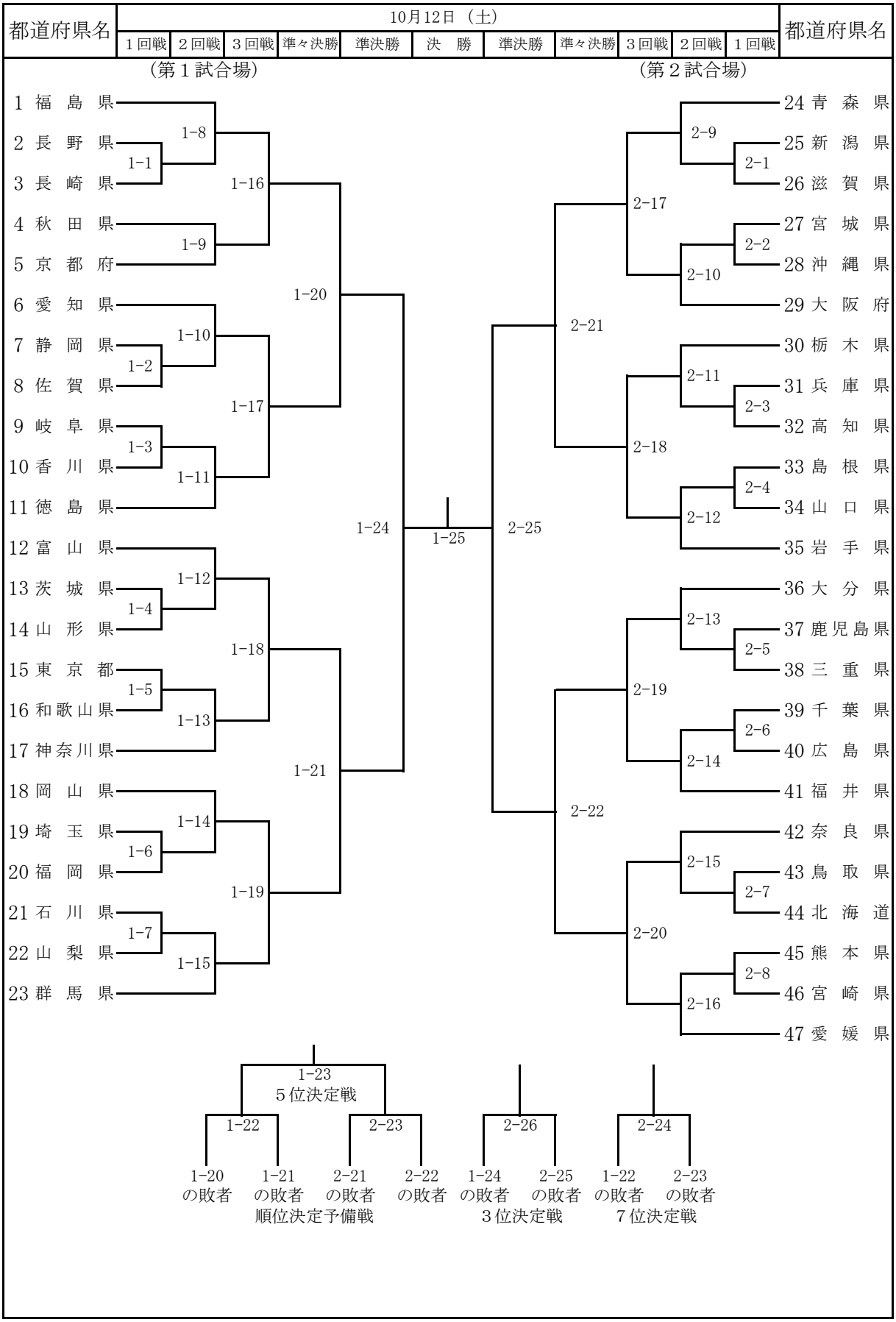
【 少年女子演技競技 】